# FITTING INSTRUCTION FOR AC COMPRESSOR :

To ensure a long life of your new compressor, please follow the directions within this folder before mounting.

Pour assurer à votre nouveau compresseur une durée de vie optimale, suivez les instructions suivantes avant le montage.

**IDF MOTEURS**
45 RUE VAUCANSON
38530 PONTCHARRA

**www.idfmoteurs.com**

## 1/10 Determine the cause of the breakdown

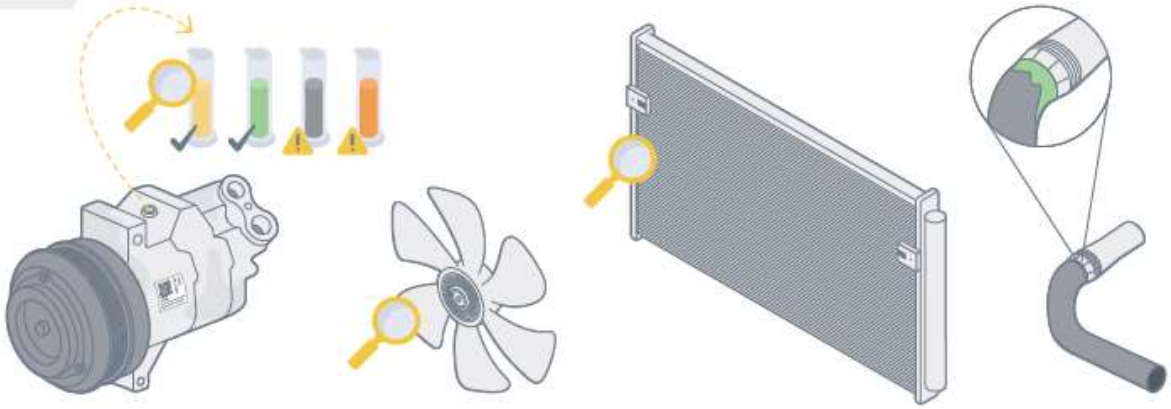

Before installing a new compressor – please determine what has caused the old compressor to break down – fi ting a new compressor will not improve the rest of the system, and defects, that are not repaired, might also damage the new compressor.

Avant d'installer un nouveau compresseur – déterminez ce qui a provoqué la panne de l'ancien compresseur – l'installation d'un compresseur neuf n'améliorera pas le reste du système et les défauts qui ne sont pas réparés pourraient aussi endommager le compresseur neuf.

## 2/10 Compare the old and new compressor

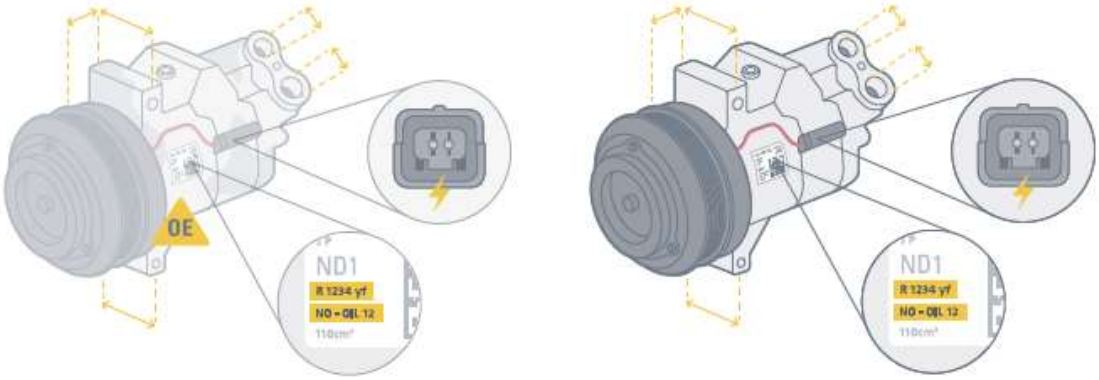


Check that the compressor is equivalent to the one from the vehicle – same pulley size, offset, same fi tion measurement, matching plugs, same oil type, same gas etc.

Vérifiez que le compresseur est équivalent à celui du véhicule – taille de poulie, décalage, même cote entre les points de fixation, fiches, type d'huile, gaz, etc.

**IDF MOTEURS**
45 RUE VAUCANSON
38530 PONTCHARRA

**www.idfmoteurs.com**

## 3/10 Flushing is necessary

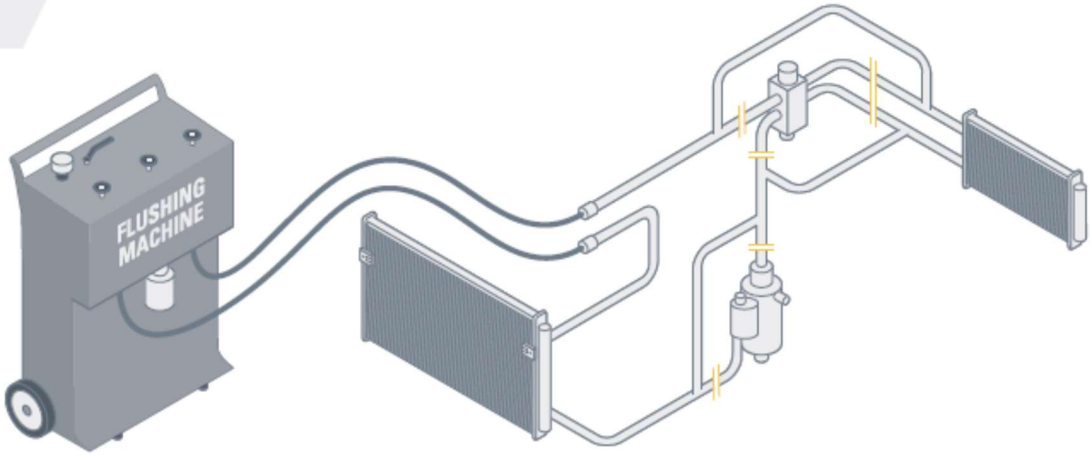


In general it is recommended to flush the AC system, when replacing the compressor. Remember, that most modern condensers cannot be flushed, so if the oil is contaminated, you will need to fit a new condenser. If anti leak additives, or excessive amounts of UV dye has been added to the system, you will need to flush the system completely, as this will deteriorate the lubrication of the compressor. Always change the filter drier/accumulator afterwards.

En général, nous recommandons de rincer le système de climatisation quand on remplace le compresseur. N'oubliez pas que la plupart des condenseurs modernes ne peuvent pas être rincés. Si l'huile est contaminée, vous devrez remplacer le condenseur. Si des additifs antifuites ou des quantités excessives de colorant de détection des UV ont été ajoutés au système, il faut le rincer entièrement sinon la présence de ces produits endommagera la lubrification du compresseur. Changez toujours le filtre déshydrateur après.

## 4/10 If no flushing, adjust oil level

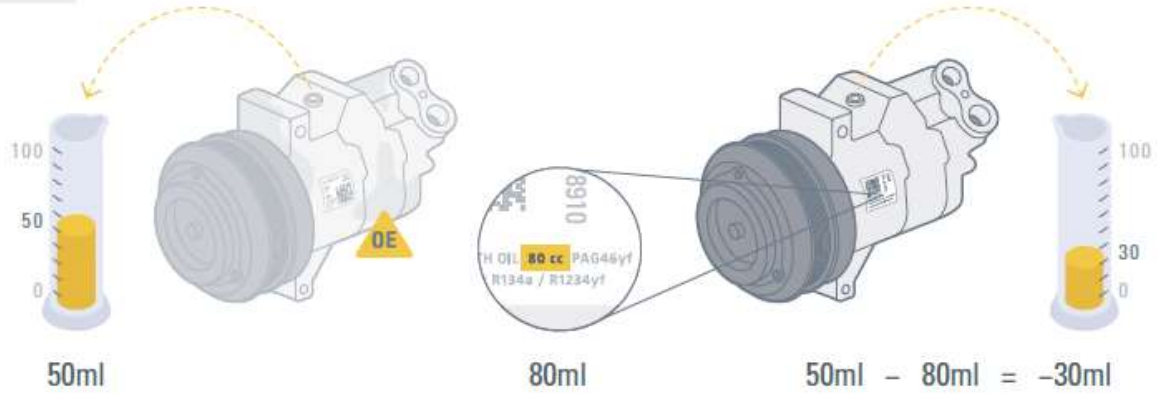


If the oil from the old compressor is not contaminated or mis colored, and you don't flush the system, you will have to adjust the oil level in the new compressor to the same level, as is in the old compressor, since the remaining part of the oil is still flowing in the rest of the system.

Si l'huile de l'ancien compresseur n'est ni contaminée ni décolorée, et si vous ne rincez pas le système, vous devrez ajuster le niveau d'huile dans le nouveau compresseur pour qu'il soit identique à celui restant dans l'ancien compresseur, comme le reste de l'huile est toujours dans la boucle du système.

## 5 /10 If flushing, adjust the oil level according to OE

If you flush, you must remember that some of our compressors are used on many different cars, so you will need to adjust the oil level to the recommendation of the manufacturer – please refer our oil filling data on the label of the compressor to the OE recommendation of the vehicle, and drain or top up if needed.

Si vous faites un rinçage, n'oubliez pas que certains de nos compresseurs peuvent être utilisés dans plusieurs modèles de véhicules différents. Vous devez donc ajuster le niveau d'huile en respectant les recommandations du fabricant – comparez la quantité d'huile dans le compresseur, visible sur l'étiquette, avec la recommandation du constructeur pour le véhicule, et soutirez ou ajoutez de l'huile selon les besoins.

## 6 /10 Change Filter drier / accumulator, expansion valve

Remember to change the filter drier/accumulator, orifice tube and expansion valve.

N'oubliez pas de changer le filtre déshydrateur et le détendeur.

## 7 /10 Check gas type

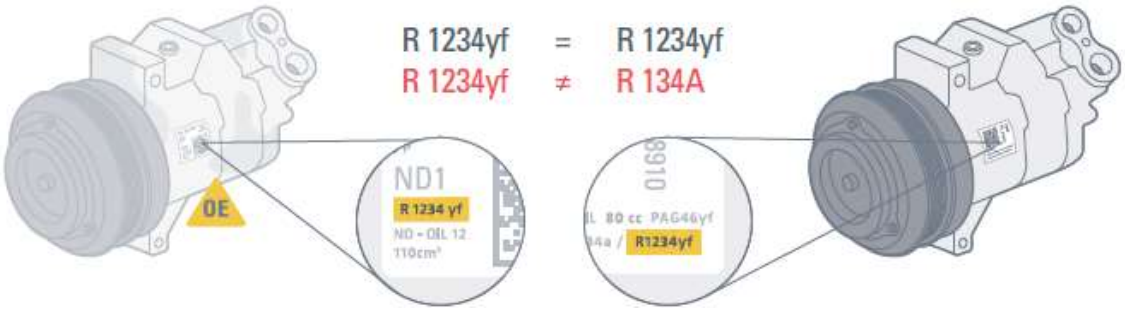


Check that the gas type mentioned on the label of the new compressor is the same as used in the vehicle – R1234YF gas is not compatible with oil for R134A, and can cause breakdown of the system.

Vérifiez que le type de gaz mentionné sur l'étiquette du nouveau compresseur est le même que celui utilisé dans le véhicule – le gaz R1234YF n'est pas compatible avec l'huile pour R134A, et peut provoquer une défaillance du système.

## 8 /10 Fill with correct amount of gas

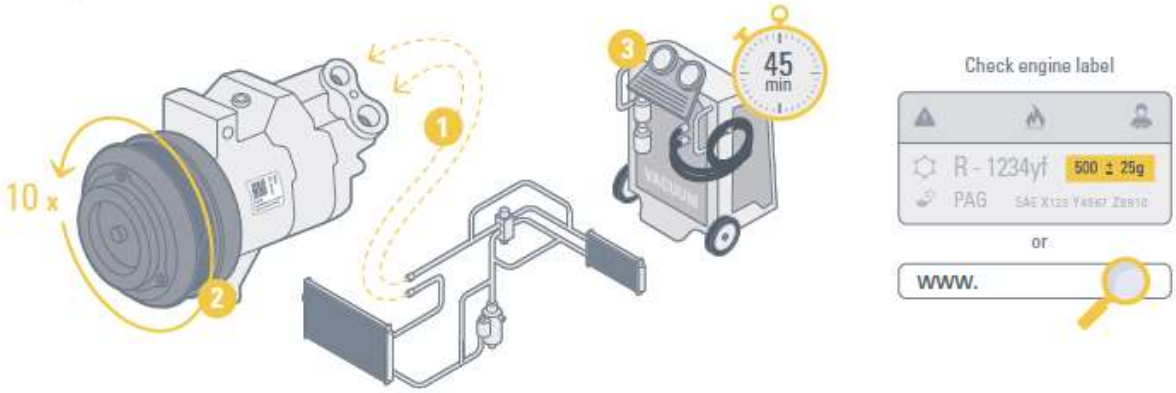


Begin with installation of the hoses to the compressor(1), then rotate the hub of the compressor by hand 10 turns(2) before starting up the vehicle, and apply vacuum for a minimum of 45 minutes after installation(3). Fit belt and fill up the system with the exact amount of gas, that is specified by the manufacturer, adding extra gas, or filling it with too little gas can ruin the new compressor.

Commencez par installer les flexibles sur le compresseur (1), puis faites pivoter le moyeu du compresseur manuellement sur 10 tours (2) avant de démarrer le véhicule, et appliquez le vide pendant au moins 45 minutes après l'installation (3). Montez la courroie et remplissez le système avec la quantité exacte de gaz spécifiée par le fabricant. Une quantité excessive ou insuffisante de gaz peut endommager le compresseur neuf.

## 9 /10 Control the pressure and temperature at idle

When starting up the vehicle, leave it to idle, and turn on the AC at minimum temperature, to allow the oil to return to the compressor. Please observe the pressure on both high and low side to ensure, that the system is working properly, and that there are no clogging or dents in the tubes, causing too high pressure. If the pressure is too high, turn off the AC immediately and find the cause..

Quand vous démarrez le véhicule, laissez tourner le moteur au ralenti et allumez la climatisation à la température minimale pour donner le temps à l'huile de revenir jusqu'au compresseur. Observez la pression du côté haut et bas pour confirmer que le système fonctionne correctement et que les tubes ne comportent ni obstructions ni bosses qui pourraient créer une pression excessive. Si la pression est trop élevée, arrêtez immédiatement la climatisation et recherchez la cause.

## 10 /10 Return the old compressor correct

Return of the old compressor must be in same box as the new compressor came in, be sure to plug the holes with the plugs, that came with the new compressor. The old compressor must be able to turn freely, by rotating the hub by hand (not the pulley). We do not accept disassembled compressors, and compressors with visible damages.

L'ancien compresseur doit être retourné dans l'emballage d'origine, sans oublier de fermer les orifices au moyen des obturateurs fournis avec le nouveau compresseur. L'ancien compresseur doit pouvoir tourner librement en faisant pivoter le moyeu manuellement (et pas en utilisant la poulie). Nous refusons les compresseurs démontés ainsi que ceux qui présentent des dégâts visibles.

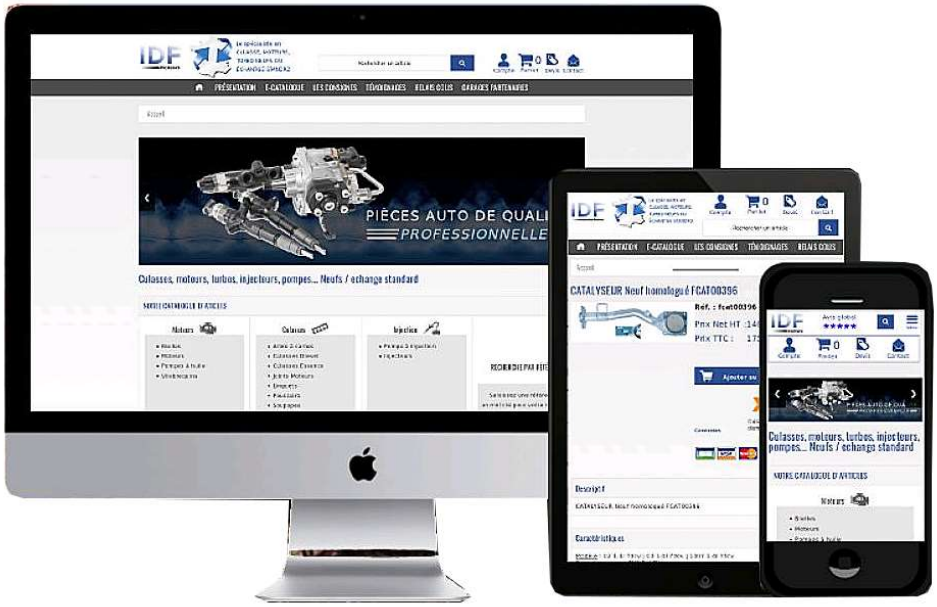


**IDF MOTEURS**
45 RUE VAUCANSON
38530 PONTCHARRA

**www.idfmoteurs.com**