REMPLACEMENT POMPE A INJECTION EPIC 8640A102A (050A) EN KIT BOSCH MECANIQUE

Débrancher la batterie.

Débrancher la prise branchée sur la pédale d'accélérateur et ne plus la brancher (photo A, position 1)

Débrancher le câble acier du potentiomètre (Le potentiomètre est en haut à gauche du capot moteur) et le brancher à la pompe.

Débrancher la prise du module de contrôle (photo A, position 5) et installer le module donné avec la pompe selon le schéma de branchement (photo B).

Mettre le moteur en position de calage sur 1er cylindre.

Enlever la pompe (photo A ,position 8) et installer la nouvelle pompe BOSCH selon l'ordre d'injection du schéma ci-dessous en faisant attention que le 1er cylindre est positionné côté distribution (N°4 du schéma).

FIGURA A

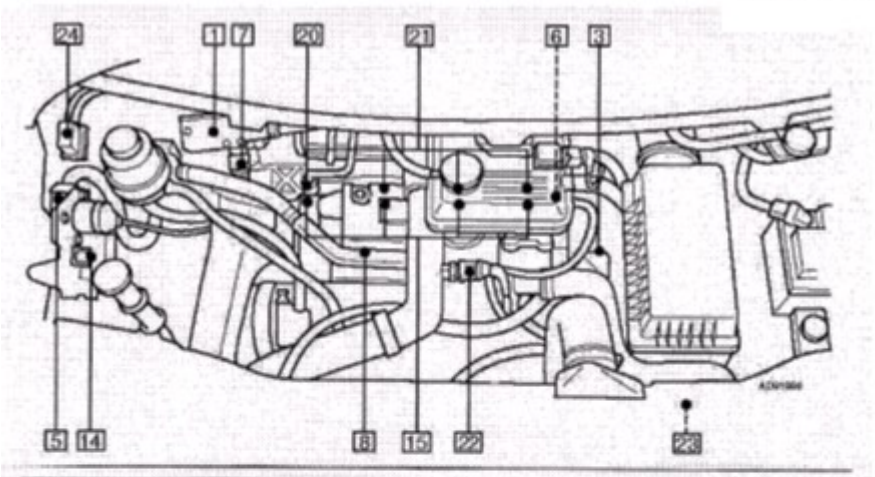

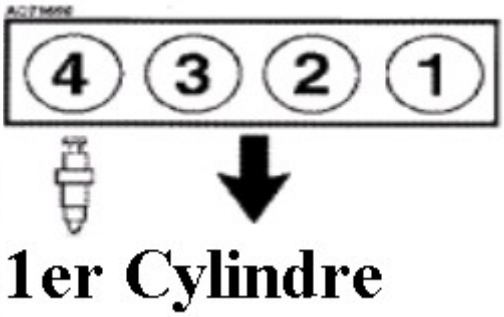

1	Accelerator pedal position (APP) sensor
2	Brake pedal position (BPP) switch - above pedal
3	Crankshaft position (CKP) sensor
4	Data link connector (DLC) - under RH fascia
5	Engine control module (ECM)
6	Engine coolant temperature (ECT) sensor
7	Exhaust gas recirculation (EGR) solenoid
8	Fuel injection pump
9	Fuel injection timing solenoid - in fuel injection pump
10	Fuel quantity adjuster I - in fuel injection pump
11	Fuel quantity adjuster II - in fuel injection pump
12	Fuel shut-off solenoid - in fuel injection pump
13	Fuel temperature sensor - in fuel injection pump
14	Glow plug control module
15	Glow plugs
16	Immobilizer control module - RH fascia
17	Injection pump rotor position sensor - in fuel injection pump
18	Injection pump calibration resistor - in fuel injection pump
19	Injection pump cam ring position sensor - in fuel injection pump
20	Injector needle lift sensor
21	Injectors
22	Intake air temperature (IAT) sensor
23	Manifold absolute pressure (MAP) sensor
24	Relay module
25	Vehicle speed sensor (VSS) - transmission

Dans certains montages, la couleur des fils est remplacée par les numéros utilisés pour identification. Dans ce cas les fils sont numérotés sur la prise.

Attention, la nouvelle pompe est bloquée en point de calage sur 1er cylindre.

Monter la nouvelle pompe avec moteur en point de calage. Caler la pompe à 0,86 (0/- 0,02) premier cylindre PMH.

Brancher l'alimentation/retour gasoil et le solénoïde de démarrage (repérer le bon fil et laisser de côté les autres non utilisés)

Brancher le dispositif LDA de la pompe sur le collecteur d'admission du moteur

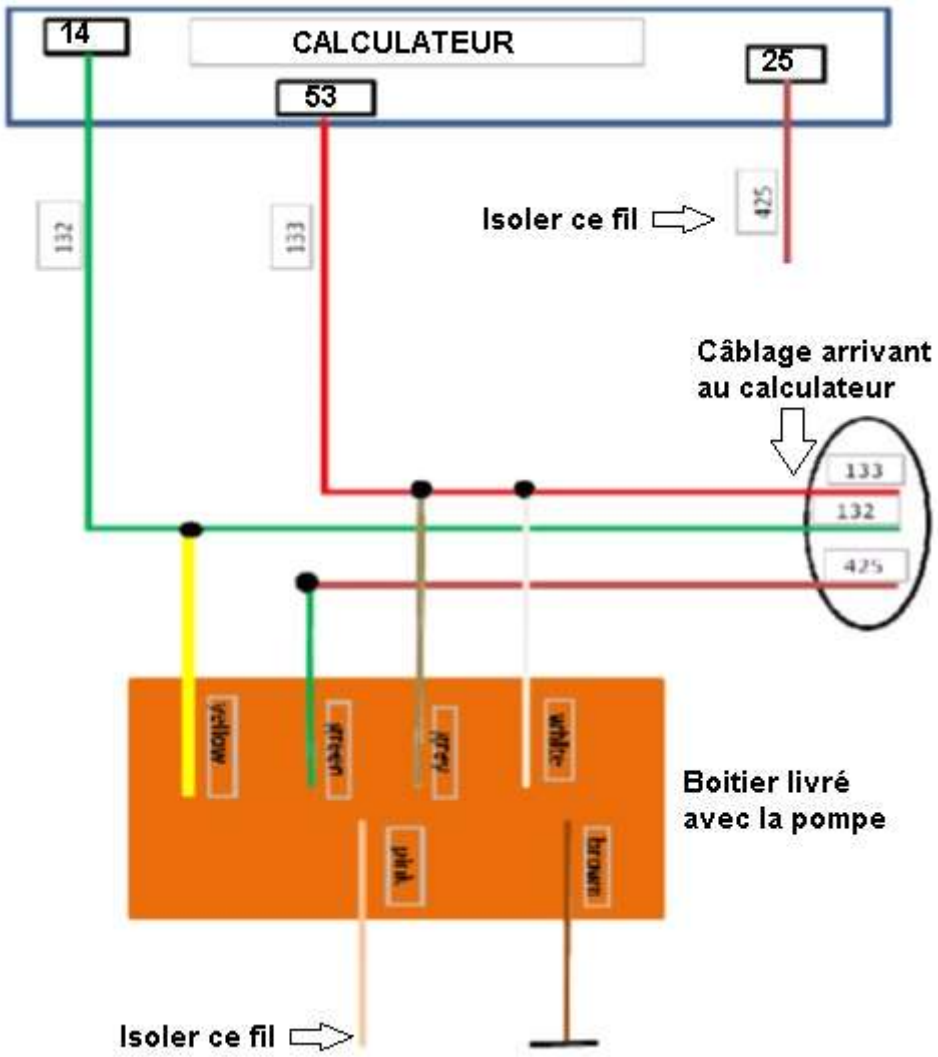

Attention :
Nos pompes sont bloquées.
Veuillez faire le montage complet avant de desserrer la vis de blocage.

Dès que le montage complet est effectué, veuillez desserrer la vis afin d'insérer l'entretoise livrée avec la pompe et resserrer la vis.

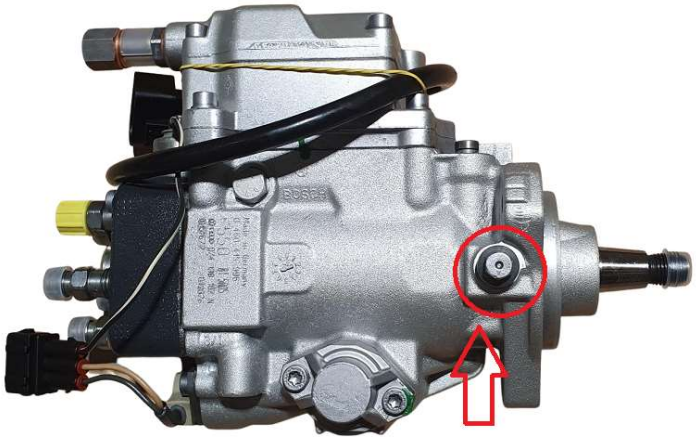

Exemple de pompe bloquée

Entretoise

POUR TOUTE CONSULTATION, VEUILLEZ CONTACTER VOTRE DISTRIBUTEUR.