REMPLACEMENT DU TURBO

ATTENTION À LA CONSOMMATION D'HUILE MOTEUR SEAT, AUDI, VW, SKODA…

Nous constatons que la plupart des turbos envoyés para les clients présentent des fuites d'huile de graissage à l'entrée du tuyau d'admission et du tuyau d'échappement. Après avoir vérifié l'étanchéité de la cartouche sur le banc d'essai, aucune fuite d'huile à l'extérieur n'est détectée.

Après avoir analysé le problème en profondeur, nous constatons que la cause est généralement un défaut du dépresseur/servofrein et de la pompe à carburant du véhicule, sur les moteurs à injecteur pompe.

Si le raccord d'entrée du dépresseur (voir photos), raccordé au conduit du servofrein, bouge un peu lorsque l'on exerce une légère pression avec les doigts, le conduit aspire de l'air, qui pénètre à l'intérieur du moteur (reniflard du moteur).

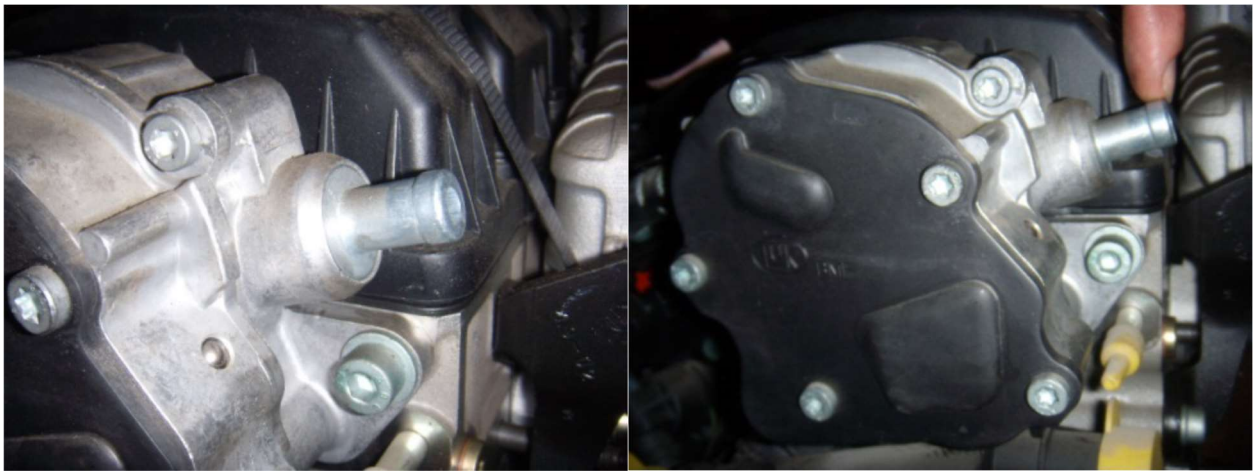

Cette quantité d'air introduite à l'intérieur du reniflard du moteur empêche le retour d'huile approprié de la cartouche sur le bloc moteur, de sorte qu'il s'échappe à travers les segments d'échappement et d'admission à l'intérieur du turbo, qui ressemble à un problème typique d'usure du turbo, ou à un défaut du turbo, qui n'existe pas réellement.

Prière d'effectuer un examen physique de ce conduit ou raccord et, si nécessaire, de procéder au remplacement du dépresseur du servofrein.
Aucune réclamation sous garantie de ce turbo ne sera acceptée si le client ne l'accompagne pas de la facture d'achat correspondante.

Veillez à être tout spécialement soigneux lors de la mise en place du joint entre le turbo et le collecteur d'échappement.
Tel que vous pouvez constater sur les photos, le joint peut être mis en place de trois manières différentes, mais une seule est correcte.
L'installation incorrecte du joint fait que le turbo ne fonctionne pas sous les paramètres pour lesquels il a été conçu.

Mise en place incorrecte

Mise en place incorrecte

Mise en place correcte

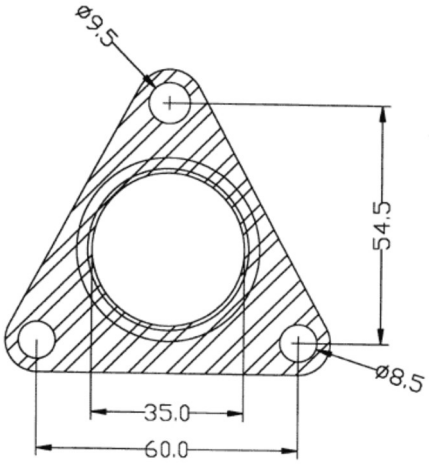

POUR TOUTE CONSULTATION, VEUILLEZ CONTACTER VOTRE DISTRIBUTEUR.

RESUME DES PIECES A REMPLACER POUR LA GARANTIE :

- Joints du turbo
- Tube d'alimentation d'huile
- Raccord
- Tube entrée d'air d'admission
- Filtres à huile + air
- Huile moteur
- + préconisations du constructeur (voir à l'origine)