REMPLACEMENT DU TURBO RÉF. : 5435-988-0005 et 0006
Fiat-Opel-Lancia-Alfa Romeo. 1.3 JTD/CDTI.

Défaillances du turbo, manque de puissance, bruits forts, fumée par l'échappement, jeu excessif des roulements, une aube de la roue de compresseur est pliée.
Il est possible que, dans des conditions défavorables, l'eau et l'huile qui viennent de la purge d'air du moteur se congèlent.
Le turbo aspire ce mélange de glace et la roue du compresseur finit par s'abîmer à cause des corps étrangers. Ce type de panne peut également être dû à l'absorption d'éléments mous qui se seraient détachés de l'équipement d'aspiration, des bouts de caoutchouc par exemple.
Il faut réviser et nettoyer ou remplacer l'équipement d'aspiration d'air, s'il y a des dépôts et de la saleté

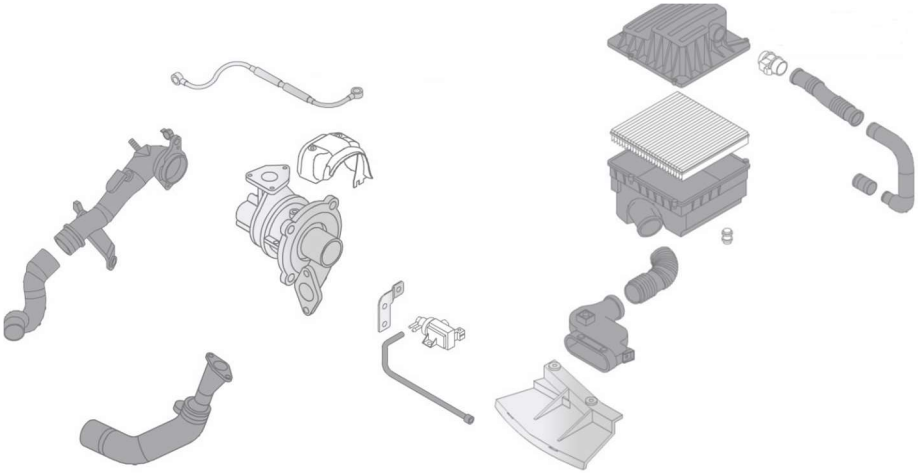

POUR TOUTE CONSULTATION, VEUILLEZ CONTACTER VOTRE DISTRIBUTEUR.

RESUME DES PIECES A REMPLACER POUR LA GARANTIE :

- Joints du turbo
- Tube d'alimentation d'huile
- Raccord
- Tube entrée d'air d'admission
- Filtres à huile + air
- Huile moteur
- + préconisations du constructeur (voir à l'origine)